- REALIZACE BUDE PROVÁDĚNA DLE DÍLENSKÉ DOKUMENTACE !
- VÝBĚR VÝROBKŮ (DVEŘE, VYBAVENÍ...) MUSÍ BÝT ODSOUHLASEN INVESTOREM !
- PŘESNOU SPECIFIKACI A BAREVNÉ ŘEŠENÍ DVEŘÍ PROVEDE INVESTOR PŘI REALIZACI !
- VEŠKERÉ ROZMĚRY PRVKŮ A ROZMĚRY OTVORŮ PRO VÝPLNĚ MUSÍ BÝT PŘED ZAHÁJENÍM VÝROBY OVĚŘENY NA STAVBĚ !

±0 ≙ podlaha v m.č. 104

a)				
OZN.	ZMĚNA	DATUM	PROVEDL	KONTROLA

VYPRACOVAL	ING. JIŘÍ KADLČÍK	HUTNÍ PROJEKT FRÝDEK-MÍSTEK HUTNÍ PROJEKT Frýdek-Místek a.s.	
PROJEKTANT	ING. JIŘÍ KADLČÍK		
SCHVÁLIL	ING. MICHAL ONDROUŠEK		
KONTROLOVAL	ING. ROMAN SLUNEČKO	**DATUM** 04/2024	
INVESTOR	Statutární město Jihlava	**ÚČEL** PROVÁDĚNÍ STAVBY	
MÍSTO STAVBY	Rošického 2684/6, 586 01 Jihlava		
STAVBA	BAZÉN E.ROŠICKÉHO 6, JIHLAVA REKONSTRUKCE BAZÉNOVÝCH VAN V OBJEKTU	**Č. ZAK.** 11345-003-000	
	SO01 KRYTÝ BAZÉN **ARCHITEKTONICKO STAVEBNÍ ŘEŠENÍ**	**ARCHIVNÍ ČÍSLO** **HP4-4-101748**	
		LISTŮ 1	**POČET A4** 15
	SEZNAM PODROBNOSTÍ	**MĚŘÍTKO** -	**POŘADOVÉ Č.** **30**

POL.	NORMA ZNAČKA VÝKRES	POPIS	ROZMĚR	POČET KUSŮ		
				1.PP	1.NP	CELKEM
T/1	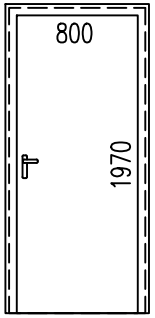 PŘED ZAHÁJENÍM VÝROBY VÝPLNÍ OTVORŮ JE NUTNO PŘEMĚŘIT ROZMĚRY OTVORŮ NA STAVBĚ !	<u>VNITŘNÍ LAMINÁTOVÉ DVEŘE DO MOKRA</u> DVEŘE JEDNOKŘÍDLOVÉ, OTOČNÉ, PLNÉ, HLADKÉ MATERIÁL: VYSOKOTLAKÝ LAMINÁT HPL BAREVNOST: DLE VÝBĚRU INVESTORA ZÁRUBEŇ: DO OBLOŽKOVÉ ZÁRUBNĚ Z ELOXOVANÉHO PŘÍRODNÍHO HLINÍKU NA TL. ZDIVA 100mm KOVÁNÍ DVEŘÍ: HLINÍK – OBOUSTRANNÁ KLIKA, VLOŽKOVÝ ZÁMEK DOPLŇKY: BEZ PRAHU, DVEŘNÍ ZARÁŽKA POŽÁRNÍ ODOLNOST: NEPOŽADOVÁNO	800/1970	– P – L	1 P 1 L	1 KS/P 1 KS/L

HUTNÍ PROJEKT FRÝDEK-MÍSTEK a.s.

TABULKY HSV,PSV

–

STR.: 01

POL.	NORMA ZNAČKA VÝKRES	POPIS	ROZMĚR	POČET KUSŮ		
				1.PP	1.NP	CELKEM
PL 1	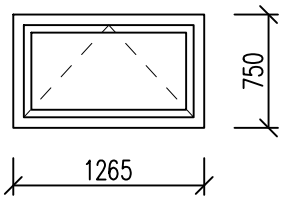 (POHLED Z EXTERIÉRU) PŘED ZAHÁJENÍM VÝROBY VÝPLNÍ OTVORŮ JE NUTNO PŘEMĚŘIT ROZMĚRY OTVORŮ NA STAVBĚ !	OKNO PLASTOVÉ KŘÍDLO SKLÁPĚCÍ Uw=0,8 W/m².K (CELÉHO OKNA VČETNĚ RÁMU) BARVA: RAL 9003 BÍLÁ – UPŘESNÍ INVESTOR ZASKLENÍ IZOLAČNÍM TROJSKLEM OTEVÍRÁNÍ KŘÍDEL MANUÁLNÍ KLIKA HLINÍKOVÁ – ELOX SKLO: ČIRÉ DOPLŇKY: VNITŘNÍ DESKA PARAPETNÍ PLASTOVÁ BARVU UPŘESNÍ INVESTOR	1265/750	2	–	2 KS
PL 2	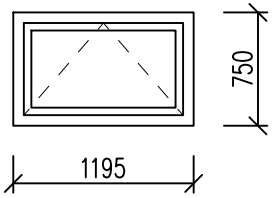 (POHLED Z EXTERIÉRU) PŘED ZAHÁJENÍM VÝROBY VÝPLNÍ OTVORŮ JE NUTNO PŘEMĚŘIT ROZMĚRY OTVORŮ NA STAVBĚ !	OKNO PLASTOVÉ KŘÍDLO SKLÁPĚCÍ Uw=0,8 W/m².K (CELÉHO OKNA VČETNĚ RÁMU) BARVA: RAL 9003 BÍLÁ – UPŘESNÍ INVESTOR ZASKLENÍ IZOLAČNÍM TROJSKLEM OTEVÍRÁNÍ KŘÍDEL MANUÁLNÍ KLIKA HLINÍKOVÁ – ELOX SKLO: ČIRÉ DOPLŇKY: VNITŘNÍ DESKA PARAPETNÍ PLASTOVÁ BARVU UPŘESNÍ INVESTOR	1195/750	2	–	2 KS

HUTNÍ PROJEKT FRÝDEK-MÍSTEK a.s.

TABULKY HSV,PSV

–

POL.	NORMA ZNAČKA VÝKRES	POPIS	ROZMĚR	POČET KUSŮ		
				1.PP	1.NP	CELKEM
P 1	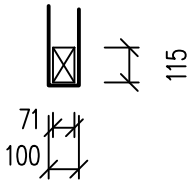	KERAMICKÝ PŘEKLAD 1x PŘEKLAD 71x115x1250mm	1x71x115x1250	–	2	2 ks

HUTNÍ PROJEKT FRÝDEK-MÍSTEK a.s.

TABULKY HSV,PSV

–

STR.: 03

POL.	NORMA ZNAČKA VÝKRES	POPIS	ROZMĚR	POČET KUSŮ		
				1.PP	1.NP	CELKEM
K 1	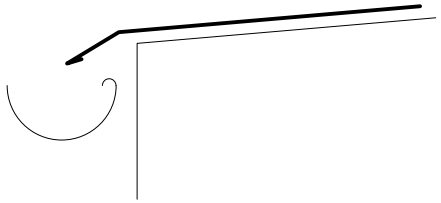	OPLECHOVÁNÍ NAD PODOKAPNÍM ŽLABEM (OKAPNICE) VČETNĚ KOTEVNÍCH PRVKŮ POPLASTOVANÝ PLECH TLOUŠŤKA 0,6mm BAREVNÁ ÚPRAVA : ŠEDÁ VYROBENO V SOULADU S ČSN 73 3610	RŠ 250	–	48,5	48,5 mb
K 2		KRYCÍ LIŠTA VČETNĚ KOTEVNÍCH PRVKŮ LAKOVANÝ POZINKOVANÝ PLECH S OCHR. FOLIÍ TLOUŠŤKA 0,6mm BAREVNÁ ÚPRAVA : ŠEDÁ VYROBENO V SOULADU S ČSN 73 3610	RŠ 100	–	47,5	47,5 mb
K 3		PÁSEK VČETNĚ KOTEVNÍCH PRVKŮ POPLASTOVANÝ PLECH TLOUŠŤKA 0,6mm BAREVNÁ ÚPRAVA : ŠEDÁ VYROBENO V SOULADU S ČSN 73 3610	RŠ 50	–	47,5	47,5 mb
K 4	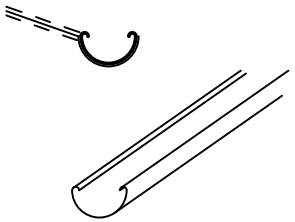	PODOKAPNÍ ŽLAB PŮLKRUHOVÝ ø160mm S VNITŘNÍMI NAVÁLKAMI ŽÁROVĚ POZINKOVANÝ PLECH S OCHRANNOU BAREVNOU VRSTVOU TLOUŠŤKA 0,7mm BAREVNÁ ÚPRAVA : BUDE UPŘESNĚNA INVESTOREM VČETNĚ HRDEL, ŽLAB. KOTLÍKŮ, HÁKŮ atd. VYROBENO V SOULADU S ČSN 73 3610	RŠ 330	–	45,0	45,0 mb

HUTNÍ PROJEKT FRÝDEK-MÍSTEK a.s.

TABULKY HSV,PSV

–

STR.: 04

POL.	NORMA ZNAČKA VÝKRES	POPIS	ROZMĚR	POČET KUSŮ		
				1.PP	1.NP	CELKEM
K 5	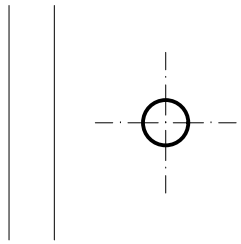	ODPADNÍ TROUBA ø100mm VČ. KOTVÍCÍCH OBJÍMEK ŽÁROVĚ POZINKOVANÝ PLECH S OCHRANNOU BAREVNOU VRSTVOU TLOUŠŤKA 0,7mm BAREVNÁ ÚPRAVA : BUDE UPŘESNĚNA INVESTOREM VČETNĚ ODSKOKŮ, KOLEN ATD. VYROBENO V SOULADU S ČSN 73 3610	RŠ 330	–	10,4	10,4 mb
K 6	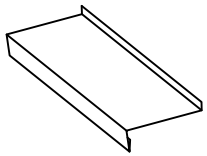	OPLECHOVÁNÍ PARAPETU HLINÍKOVÝ PLECH OCHRANNOU BAREVNOU VRSTVOU VČETNĚ KOTEVNÍCH PRVKŮ BAREVNÁ ÚPRAVA : RAL 7016 (UPŘESNÍ INVESTOR) VYROBENO V SOULADU S ČSN 73 3610	RŠ 330	–	42,3	42,3 mb
K 7	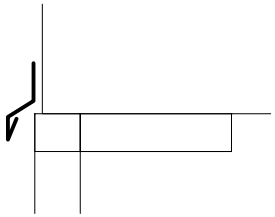	OPLECHOVÁNÍ HORNÍ ČÁSTI PROSKLENÉ STĚNY HLINÍKOVÝ PLECH OCHRANNOU BAREVNOU VRSTVOU VČETNĚ KOTEVNÍCH PRVKŮ BAREVNÁ ÚPRAVA : RAL 7016 (UPŘESNÍ INVESTOR) VYROBENO V SOULADU S ČSN 73 3610	RŠ 150	–	44,0	44,0 mb
K 8	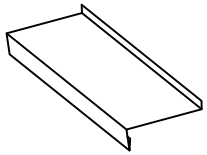	OPLECHOVÁNÍ PARAPETU HLINÍKOVÝ PLECH OCHRANNOU BAREVNOU VRSTVOU VČETNĚ KOTEVNÍCH PRVKŮ BAREVNÁ ÚPRAVA : RAL 7016 (UPŘESNÍ INVESTOR) VYROBENO V SOULADU S ČSN 73 3610	RŠ 500	5,2	–	5,2 mb

HUTNÍ PROJEKT FRÝDEK-MÍSTEK a.s.

TABULKY HSV,PSV

–

POL.	NORMA ZNAČKA VÝKRES	POPIS	ROZMĚR	POČET KUSŮ		
				1.PP	1.NP	CELKEM
K / 9	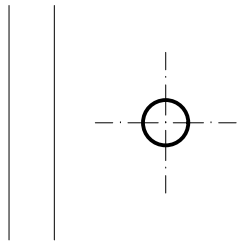	ODPADNÍ TROUBA ø125mm VČ. KOTVÍCÍCH OBJÍMEK ŽÁROVĚ POZINKOVANÝ PLECH S OCHRANNOU BAREVNOU VRSTVOU TLOUŠŤKA 0,7mm BAREVNÁ ÚPRAVA : BUDE UPŘESNĚNA INVESTOREM VČETNĚ ODSKOKŮ, KOLEN ATD. VYROBENO V SOULADU S ČSN 73 3610	RŠ 400	–	78,0	78,0 mb

HUTNÍ PROJEKT
FRÝDEK-MÍSTEK a.s.

TABULKY HSV,PSV

–

STR.: 06

POL.	NORMA ZNAČKA VÝKRES	POPIS	ROZMĚR	POČET KUSŮ 1.PP	1.NP	CELKEM
AL 1		PROSKLENÁ VNITŘNÍ STĚNA HLINÍKOVÁ S INTEG. DVEŘMI	ROZMĚR OTVORU 8500/3955 ROZMĚR DVEŘÍ 1000/2000	–	1	1 ks

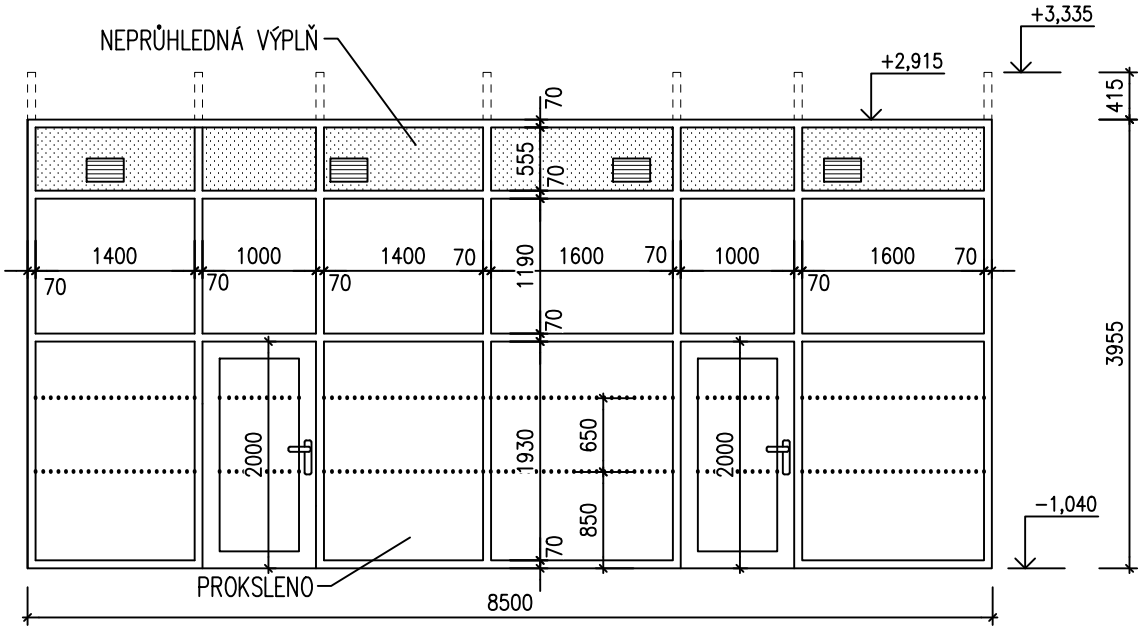

PŘED ZAHÁJENÍM VÝROBY VÝPLNÍ OTVORŮ JE NUTNO PŘEMĚŘIT ROZMĚRY OTVORŮ NA STAVBĚ !

10x PEVNÉ ZASKLENÍ, 6x NEPRŮHLEDNÁ VÝPLŇ
2x JEDNOKÍDLOVÉ KŘÍDLOVÉ DVEŘE PRAVÉ
BARVA: 9003 BÍLÁ – UPŘESNÍ INVESTOR
BEZPEČNOSTNÍ SKLO

KOVÁNÍ KŘÍDLA – SYSTÉMOVÁ KLIKA
SKLO: ČIRÉ

PROSKLENÉ PLOCHY BUDOU KONTRASTNĚ OZNAČENY VÝRAZNÝMI PRUHY ČTVERCŮ(50x50mm, á 50mm) MODRÉ A BÍLÉ BARVY. PRUHY VE VÝŠCE 850 A 1500mm.

KONSTRUKCE PRO KOTVENÍ KE STROPNÍ KONSTRUKCI BEZ VÝPLNĚ

POL.	NORMA ZNAČKA VÝKRES	POPIS	ROZMĚR	POČET KUSŮ 1.PP	1.NP	CELKEM
AL 2		PROSKLENÁ STĚNA HLINÍKOVÁ S INTEG. DVEŘMI 8x PEVNÉ ZASKLENÍ, 1x DVOUKŘÍDLOVÉ DVEŘE Uw=0,8 W/m².K (CELÉHO OKNA VČETNĚ RÁMU) BARVA: 9003 BÍLÁ – UPŘESNÍ INVESTOR ZASKLENÍ IZOLAČNÍM TROJSKLEM POŽÁRNÍ ODOLNOST: – KOVÁNÍ DVEŘÍ – SYSTÉMOVÁ KLIKA BEZPEČNOSTNÍ ZÁMEK DETAIL ŘEŠENÍ ZASKLENÍ:	ROZMĚR OTVORU 4000/6990 ROZMĚR DVEŘÍ 1600/2100	–	1	1 ks

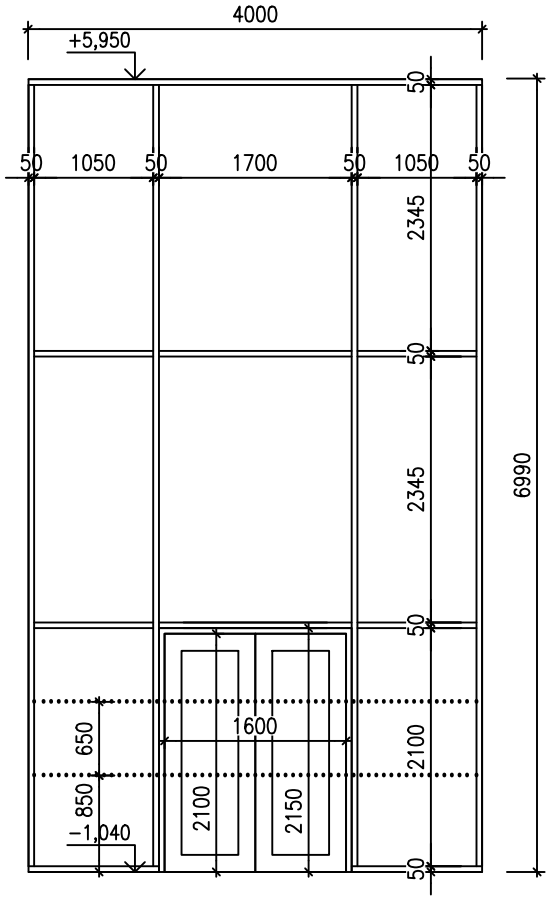

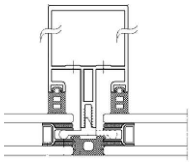

PROSKLENÉ PLOCHY BUDOU KONTRASTNĚ OZNAČENY VÝRAZNÝMI PRUHY ČTVERCŮ(50x50mm, á 50mm) MODRÉ A BÍLÉ BARVY. PRUHY VE VÝŠCE 850 A 1500mm.

PŘED ZAHÁJENÍM VÝROBY VÝPLNÍ OTVORŮ JE NUTNO PŘEMĚŘIT ROZMĚRY OTVORŮ NA STAVBĚ !

HUTNÍ PROJEKT FRÝDEK-MÍSTEK a.s.

TABULKY HSV,PSV

–

STR.: 08

POL.	NORMA ZNAČKA VÝKRES	POPIS	ROZMĚR	POČET KUSŮ 1.PP	1.NP	CELKEM
AL 3		PROSKLENÁ STĚNA HLINÍKOVÁ 9x PEVNÉ ZASKLENÍ Uw=0,8 W/m².K (CELÉHO OKNA VČETNĚ RÁMU) BARVA: 9003 BÍLÁ – UPŘESNÍ INVESTOR ZASKLENÍ IZOLAČNÍM TROJSKLEM POŽÁRNÍ ODOLNOST: – DETAIL ŘEŠENÍ ZASKLENÍ:	ROZMĚR OTVORU 4000/6470	–	10	10 ks

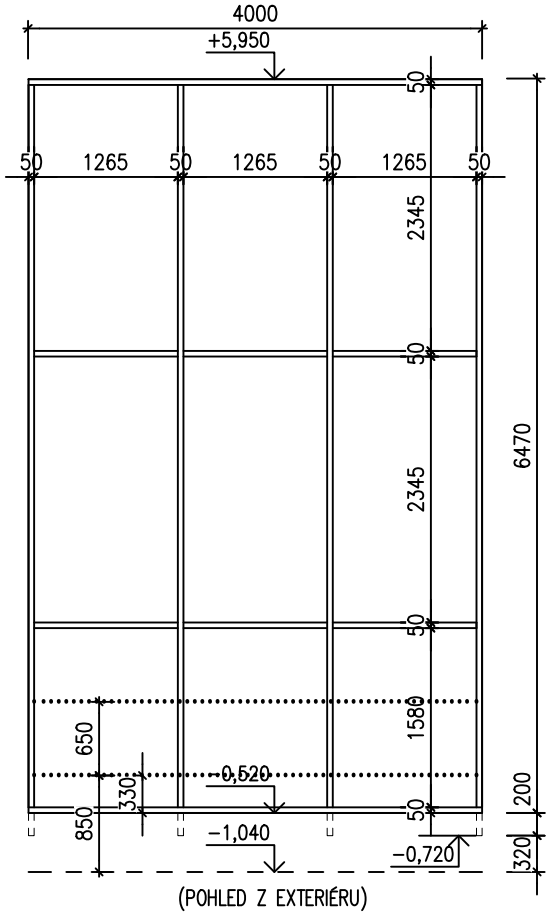

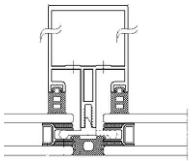

PROSKLENÉ PLOCHY BUDOU KONTRASTNĚ OZNAČENY VÝRAZNÝMI PRUHY ČTVERCŮ(50x50mm, á 50mm) MODRÉ A BÍLÉ BARVY. PRUHY VE VÝŠCE 850 A 1500mm.

PŘED ZAHÁJENÍM VÝROBY VÝPLNÍ OTVORŮ JE NUTNO PŘEMĚŘIT ROZMĚRY OTVORŮ NA STAVBĚ !

HUTNÍ PROJEKT FRÝDEK-MÍSTEK a.s.

TABULKY HSV,PSV

–

STR.: 09

POL.	NORMA ZNAČKA VÝKRES	POPIS	ROZMĚR	POČET KUSŮ		
				1.PP	1.NP	CELKEM
Z/1	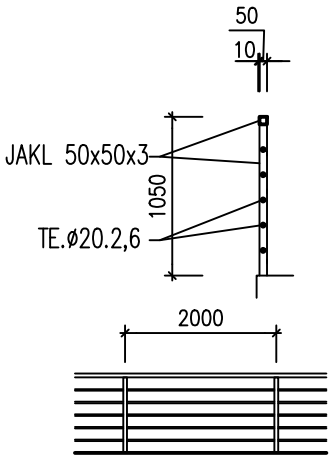 PŘED ZAHÁJENÍM VÝROBY ZÁMEČNICKÝCH VÝROBKŮ JE NUTNO PŘEMĚŘIT ROZMĚRY NA STAVBĚ !	ZÁBRADLÍ NA TERASE VÝŠKA ZÁBRADLÍ V=1050mm ZÁBRADLÍ BUDE K TERASE KOTVENO SHORA – CHEMICKÉ KOTVY DO BETONU. ÚPRAVA POVRCHU POZINK. OCEL. BARVA DLE VÝBĚRU INVESTORA. ZÁBRADLÍ BUDE PROVEDENO S DODRŽENÍM ZÁSAD ČSN 74 3305 (PLATNÉ ZNĚNÍ).	–	–	59,0	59,0 mb

HUTNÍ PROJEKT FRÝDEK-MÍSTEK a.s.

TABULKY HSV,PSV

–

POL.	NORMA ZNAČKA VÝKRES	POPIS	ROZMĚR	POČET KUSŮ 1.PP	1.NP	CELKEM
Z/2		NOSNÁ KCE LAVICE S PODLAHOVOU ŠTĚRBINOU	soubor	–	10	10 ks

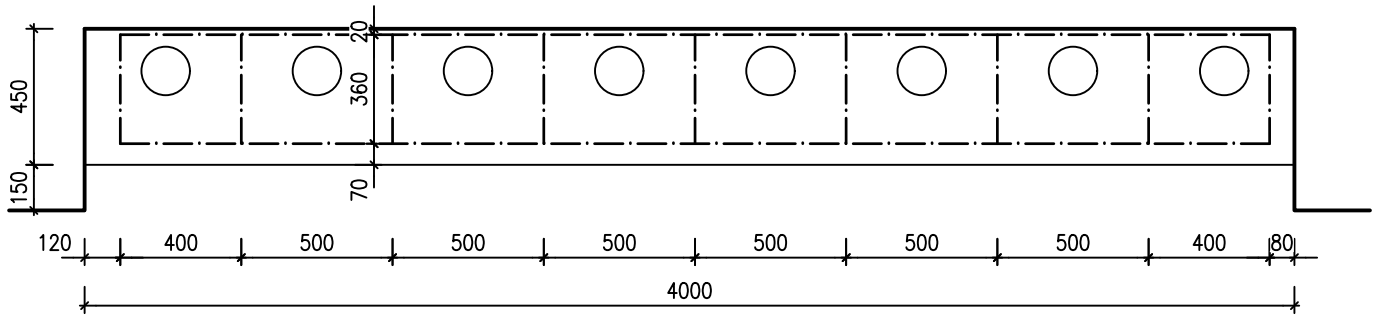

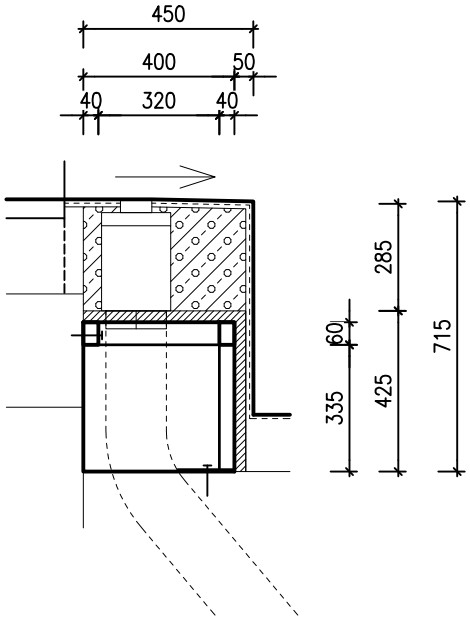

VÝPIS MATERIÁLŮ PRO 1 SOUBOR

PRVEK	ks	(m²)	(mb)	(kg/mb) (kg/m²)	CELKEM
JAKL 60/40/3			14,8	4,25	62,9
PLOTNA 150x5	9		0,15	6,3	8,5
				HMOTNOST	71,4
HMOTNOST – REZERVA 10% (DROBNÝ A SPOJOVACÍ MATERIÁL)					7,1
HMOTNOST CELKEM PRO SOUBOR					78,5 kg

CEMENTOVLÁKNITÁ DESKA PRO 1 SOUBOR 3,4 m2

MNOŽSTVÍ LEHČENÉHO BETONU PRO 1 SOUBOR 0,28 m3

HUTNÍ PROJEKT FRÝDEK-MÍSTEK a.s.

TABULKY HSV,PSV

–

POL.	NORMA ZNAČKA VÝKRES	POPIS	ROZMĚR	POČET KUSŮ 1.PP	1.NP	CELKEM
Z/3		NOSNÁ KCE LAVICE	soubor	–	1	1 ks

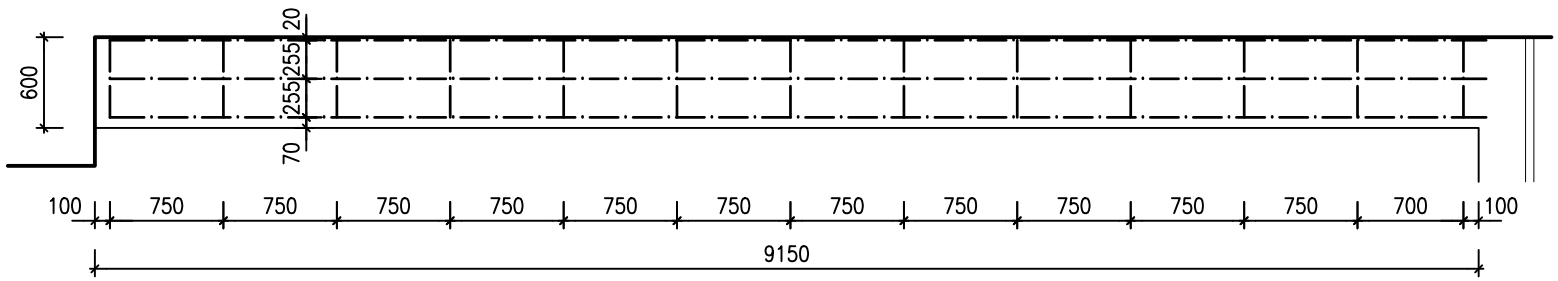

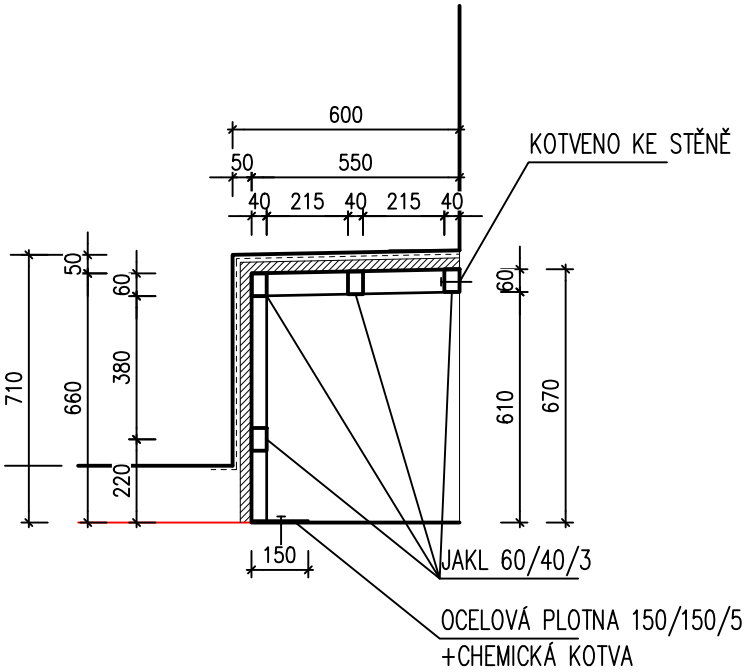

VÝPIS MATERIÁLŮ

PRVEK	ks	(m²)	(mb)	(kg/mb) (kg/m²)	CELKEM
JAKL 60/40/3			52,1	4,25	221,4
PLOTNA 150x5	13		0,15	6,3	12,3
				HMOTNOST	233,7
HMOTNOST – REZERVA 10% (DROBNÝ A SPOJOVACÍ MATERIÁL)					23,4
HMOTNOST CELKEM PRO SOUBOR					257,1 kg

CEMENTOVLÁKNITÁ DESKA 11,6 m2

HUTNÍ PROJEKT FRÝDEK-MÍSTEK a.s.

TABULKY HSV,PSV

–

STR.: 12

POL.	NORMA ZNAČKA VÝKRES	POPIS	ROZMĚR	POČET KUSŮ 1.PP	1.NP	CELKEM
Z/4		NOSNÁ KCE LAVICE	soubor	–	1	1 ks

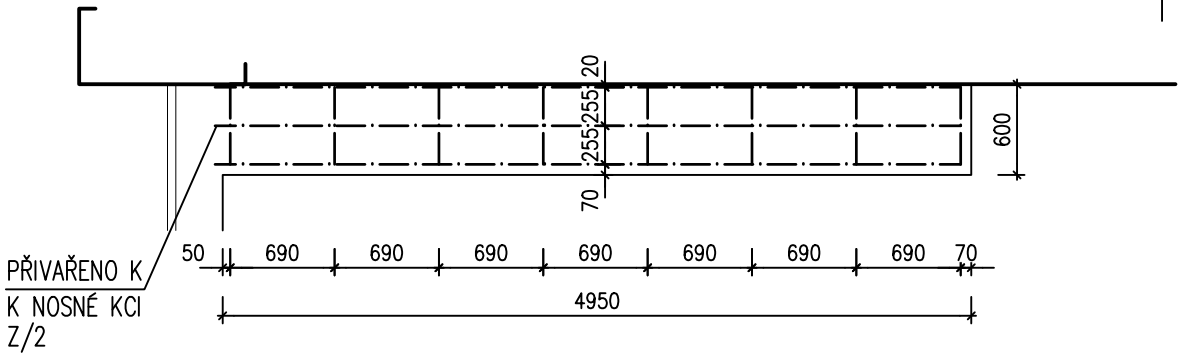

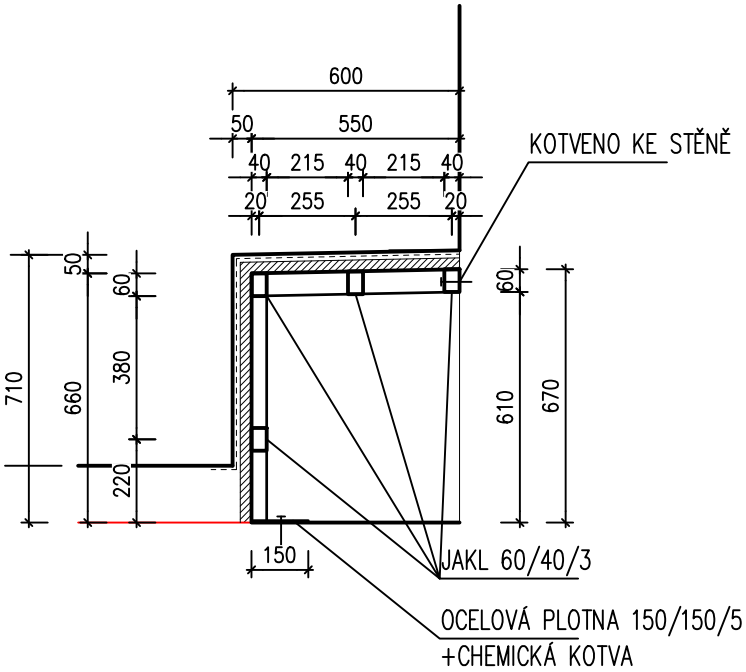

VÝPIS MATERIÁLŮ

PRVEK	ks	(m²)	(mb)	(kg/mb) (kg/m²)	CELKEM
JAKL 60/40/3			29,4	4,25	125,0
PLOTNA 150x5	8		0,15	6,3	6,1
				HMOTNOST	131,1
HMOTNOST – REZERVA 10% (DROBNÝ A SPOJOVACÍ MATERIÁL)					13,1
HMOTNOST CELKEM PRO SOUBOR					144,2 kg

CEMENTOVLÁKNITÁ DESKA 2,4 m2

HUTNÍ PROJEKT FRÝDEK-MÍSTEK a.s.

TABULKY HSV,PSV

–

POL.	NORMA ZNAČKA VÝKRES	POPIS	ROZMĚR	POČET KUSŮ 1.PP	1.NP	CELKEM
Z/5			soubor	–	1	1 ks

PŮDORYS

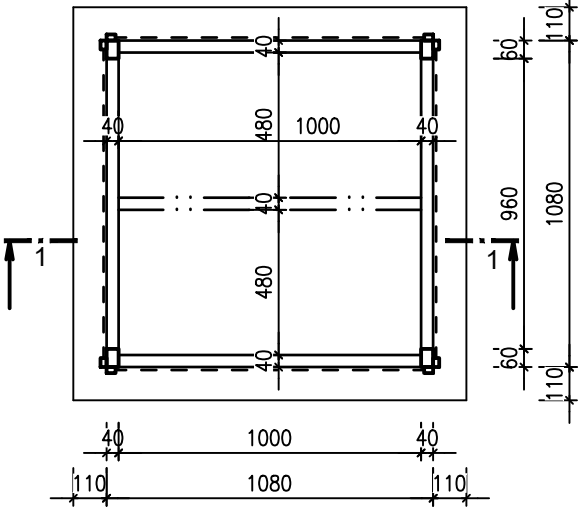

ŘEZ 1–1

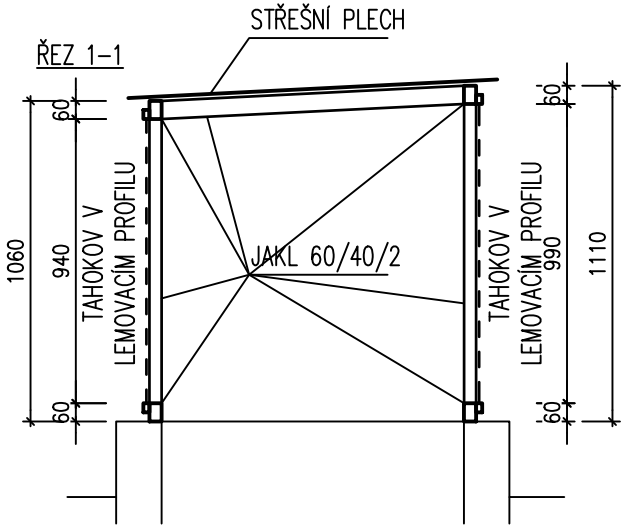

STŘÍŠKA PRO VZT KANÁL

Z OCELOVÝCH PROFILŮ S ANTIKOROZNÍM NÁTĚREM

VÝPLNĚ Z TAHOKOVU S OKY – OC. VÁLCOVANÝ FQ 8/7x1

BARVA: UPŘESNÍ INVESTOR

KOTVENO K HORNÍMU STĚNY BET. KANÁLU

VÝPLNĚ LEHCE ODNÍMATELNÉ PRO PROVÁDĚNÍ ÚDRŽBY KANÁLU

VÝPIS MATERIÁLŮ

PRVEK	ks	(m²)	(mb)	(kg/mb) (kg/m²)	CELKEM
JAKL 60/40/2			13,6	2,93	39,4
LEMOVACÍ PROFIL 20/30/1,5			17,0	1,3	22,1
STŘEŠNÍ PLECH TL.1,5mm		1,7		12,0	20,4
TAHOKOV OC. VÁLCOVANÝ TL.1mm		4,9		2,25	11,0
				HMOTNOST	92,9
				HMOTNOST – REZERVA 10% (DROBNÝ A SPOJOVACÍ MATERIÁL)	9,3
				HMOTNOST CELKEM PRO SOUBOR	102,2 kg

HUTNÍ PROJEKT FRÝDEK-MÍSTEK a.s.

TABULKY HSV,PSV

–